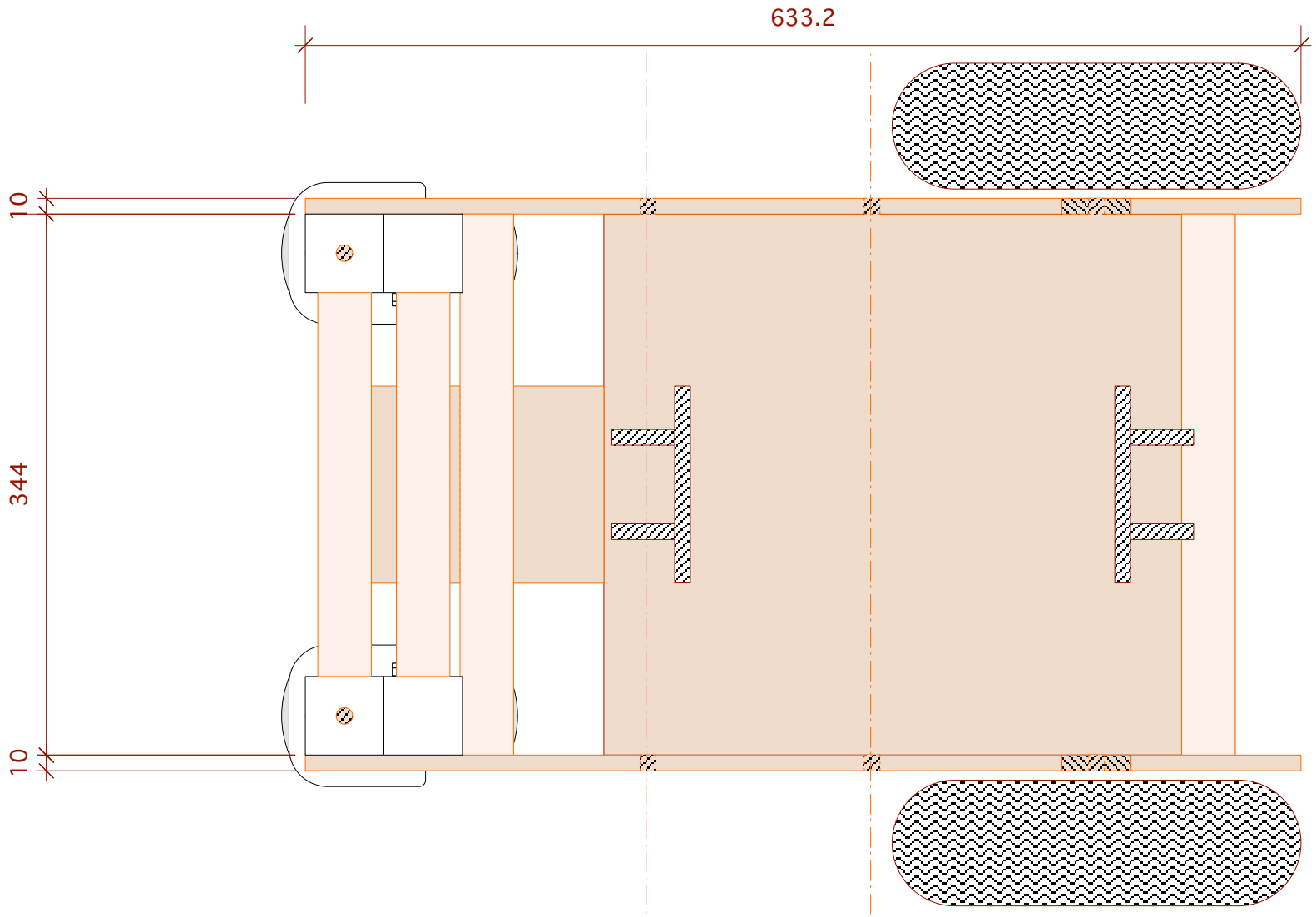

MEC-F フレーム 平面 Scale; 1/5 2009.4.28 Designed by Kaz Inoue OKATECH

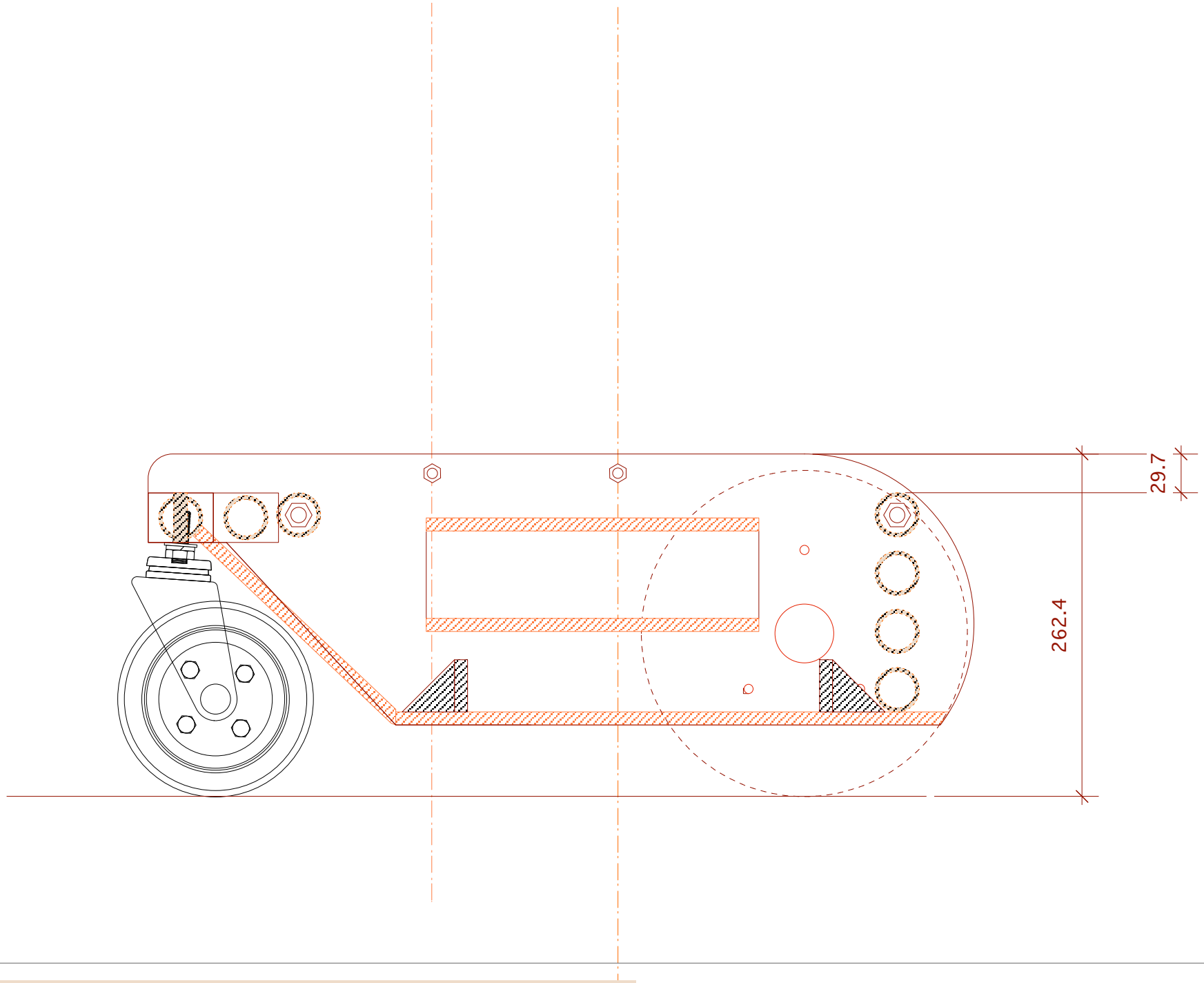

MEC-F フレーム　側面　Scale; 1/5　2009.4.28 Designed by Kaz Inoue　OKATECH

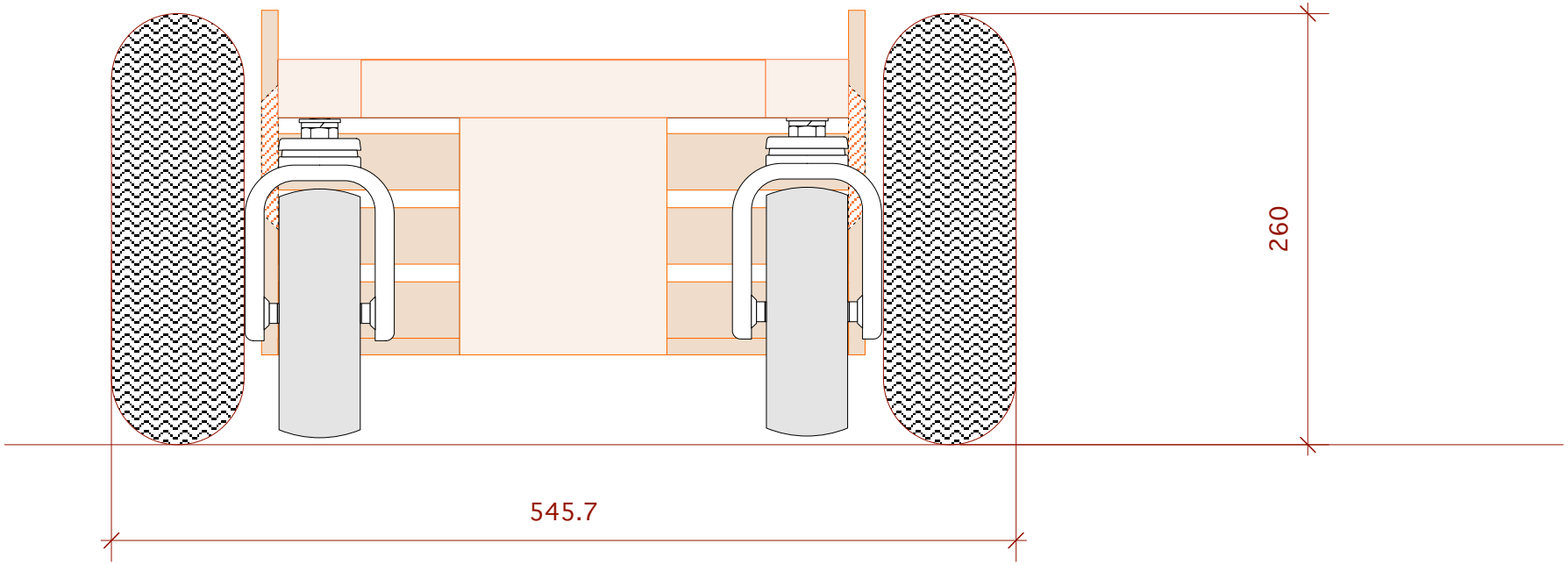

MEC-F フレーム　前面　Scale; 1/5　2009.4.28 Designed by Kaz Inoue　OKATECH